НАДЕЖНОСТЬ И ЭКОНОМИЧНОСТЬ

ECOLIGHT®
ЭЛАСТОМЕРНЫЕ СИЛЬФОНЫ

МОДЕЛЬНЫЙ РЯД TX 1 | 2 – 810 НМ

R+W®
COUPLING TECHNOLOGY

ИДЕАЛЬНАЯ МУФТА С МОМЕНТОМ СИЛЫ ОТ 2 ДО 810 НМ

www.rw-kupplungen.de

ЭЛАСТОМЕРНЫЕ МУФТЫ ECOLIGHT®

ПРИМЕРЫ ПРИМЕНЕНИЯ

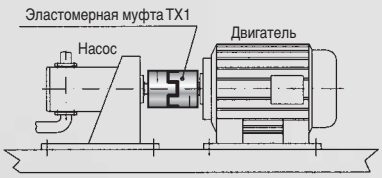

ОБЛАСТИ ПРИМЕНЕНИЯ:

- насосы
- приводы жалюзийных / откатных ворот

ХАРАКТЕРИСТИКИ

- хорошая амортизация
- высокие значения смещения
- большой срок службы
- стойкость к коррозии

- Оси с ЧПУ
- Привод шарикового ходового винта
- Привод для позиционирования

- Небольшой зазор
- Жесткость на кручение
- Амортизация вибраций

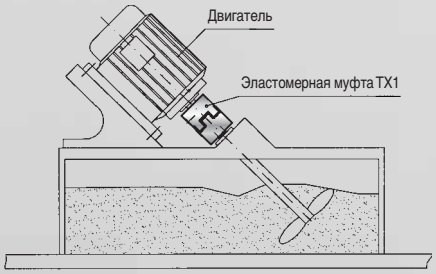

- Мешалки
- Насосы для химических установок и т.д.

для применения во взрывозащищенных зонах

- для всего ассортимента продукции
- для опасных зон 1/21 и 2/22 эластомерные муфты ECOLIGHT® имеют допуск согласно ATEX 95 a

Принцип действия

Компенсатором эластомерной муфты является выпуклый эластомерный венец. Он обеспечивает передачу крутящего момента без зазора и гасит вибрации. Эластомерный венец в значительной мере определяет свойства всей муфты или всей трансмиссии. Муфта ECOLIGHT® может выравнивать боковое, угловое и осевое смещение.

Вариант исполнения A
Твердость по Шору 98 Sh A

Вариант исполнения B
Твердость по Шору 64 Sh D

Вариант исполнения C
Твердость по Шору 80 Sh A

Описание эластомерных венцов

Вариант исполнения	Твердость по Шору	Цвет	Материал	Материал относительная амортизация (ψ)	Характеристики
A	98 Sh A	красный	TPU	0,4 - 0,5 от -30°C до +100°C	хорошая амортизация
B	64 Sh D	зеленый	TPU	0,3 - 0,45 от -30°C до +100°C	высокая жесткость на кручение
C	80 Sh A	желтый	TPU	0,3 - 0,4 от -30°C до +100°C	очень хорошая амортизация

Значения относительной амортизации были получены при 10 Гц и +20°C.

МОДЕЛЬ **TX 1**

ТЕХНИЧЕСКАЯ ИНФОРМАЦИЯ

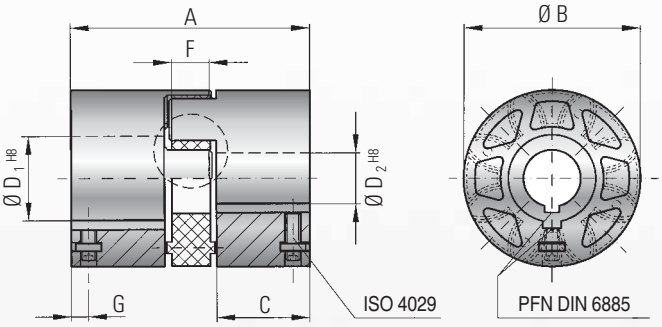

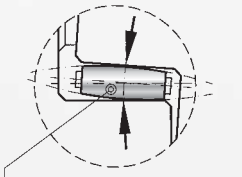

выпуклый эластомерный венец, рассчитанный на большие смещения

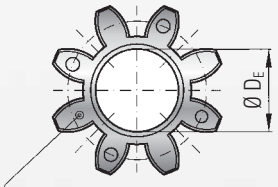

Исполнение эластомерного венца на выбор A / B / C

Характеристики:
- небольшой момент инерции массы
- экономичность
- стойкость к коррозии
- небольшой зазор из-за шпоночного соединения
- с электроизоляцией
- амортизация вибраций

Материал: Втулки муфты: сверхпрочный, усиленный волокнами высокоэффективный пластик Эластомерный венец: сверхпрочный на износ пластик, изготовленный на прецизионном оборудовании

Конструкция: Две втулки муфты, отлитые с высокой точностью вращения, снабженные вогнутыми поводковыми кулачками. Посадка H8 + паз по DIN 6885 + зажимный болт по ISO 4029

Число оборотов: см. таблицу, более высокое число оборотов по запросу

Зазор при посадке: Соединение вал / втулка макс. 0,1 мм

Температура: от -20° до +100°C. Соблюдать температурные коэффициенты (см. проспект EK, стр. 18)

Модель TX 1		Серия														
		10			20			60			150			300		
Эластомерный венец		A	B	C	A	B	C	A	B	C	A	B	C	A	B	C
Номинальный крутящий момент* (Нм)	T_{KN}	12,5	16	4	17	21	6	60	75	20	160	200	42	325	405	84
Макс. крутящий момент (Нм)	T_{Kmax}	25	32	6	34	42	12	120	150	35	320	400	85	650	810	170
Монтажная длина (мм)	A	35			66			78			90			114		
Наружный диаметр (мм)	B	32			42			56			66,5			82		
Длина посадки (мм)	C	12			25			30			35			45		
Внутренний диаметр от - до (мм)	$D_{1/2}$	6 -16			10 - 24			16 - 30			19 - 38			20 - 45		
Макс. внутренний диаметр (эластомерный венец) (мм)	D_E	14,2			19,2			27,2			30,2			38,2		
Зажимный болт (Нм)	E	M3			M4			M5			M6			M6		
Момент затяжки (Нм)		1			1,5			3			6			6		
Ширина эластомерного венца (мм)	F	9,5			12			14			15			18		
Расстояние (мм)	G	3,5			4			6			7			7		
Момент инерции для каждой втулки (10^{-3} кгм^2)	J_1/J_2	0,0014			0,01			0,03			0,067			0,18		
Вес муфты (кг)		0,03			0,08			0,18			0,27			0,51		
Число оборотов (1/мин)		10.000			9.000			8.000			7.000			6.000		
Статическая жесткость на кручение (Нм/рад)	C_T	260	600	90	1140	2500	520	3290	9750	1400	4970	10600	1130	12400	18000	1280
Динамическая жесткость на кручение (Нм/рад)	C_{Tdyn}	541	1650	224	2540	4440	876	7940	11900	1350	13400	29300	3590	23700	40400	6090
продольная (мм)	макс. значения	0,2	0,17	0,2	0,2	0,2	0,22	0,22	0,22	0,25	0,25	0,25	0,28	0,28	0,28	0,3
угловая (град)	макс. значения	1,5			1,5			1,5			1,5			1,5		
осевая (мм)	макс. значения	±1			±1,5			±1,5			±2			±2		

Статическая жесткость на кручение при 50% T_{KN} Динамическая жесткость на кручение при T_{KN} 1 Nm = 8,85 lbs

Диаметр отверстия, предварительно просверленного в зависимости от внутреннего контура					
Серия	10	20	60	150	300
Контур I от Ø до Ø	6 - 12.9	10 - 14.9	16 - 20.9	19 - 26.9	20 - 28.9
Контур II от Ø до Ø	13 - 16	15 - 19.9	21 - 25.9	27 - 33.9	29 - 38.9
Контур III от Ø до Ø		20 - 24	26 - 30	34 - 38	39 - 45

Пример заказа

TX1 / 60 / A / 20 / 24 / XX

- Модель
- Серия
- Исполнение Эластомерный венец
- Ø отверстия D1 H8
- Ø отверстия D2 H8
- Особенности, например, ATEX

R+W®
COUPLING TECHNOLOGY

Компетенция и ноу-хау R+W – выполнение Ваших индивидуальных требований

R+W Antriebselemente GmbH
Alexander-Wiegand-Straße 8
D-63911 Klingenberg/Germany

Тел.: +49-(0)9372 – 9864-0
Факс: +49-(0)9372 – 9864-20

info@rw-kupplungen.de
www.rw-kupplungen.de

QUALITY MANAGEMENT
We are certified according to ISO 9001-200

TGA-ZM-05-91-00
Регистр. № 40503432

Изложенная выше информация опирается на наши текущий опыт и знания и не освобождает пользователя от проведения собственных комплексных проверок. Таким образом, юридически обязательная гарантия, в т.ч. применительно к правам на защиту третьих лиц, не предоставляется. Продажа нашей продукции регламентируется нашими Общими условиями продажи и поставки.

АССОРТИМЕНТ ПРОДУКЦИИ R+W:

ПРЕДОХРАНИТЕЛЬНЫЕ МУФТЫ
Модельный ряд SK
Для моментов силы 0,1 – 2 800 Нм
Диаметр вала 3 – 100 мм
С синхронно-угловой повторной фиксацией, с запирающим действием, с блокировкой или с разъединяющим действием, цельные или вставные

МУФТЫ С МЕТАЛЛИЧЕСКИМ СИЛЬФОНОМ
Модельный ряд BK

Для моментов силы 15 – 10 000 Нм
Диаметр вала 10 – 180 мм
Цельные или вставные

МУФТЫ С МЕТАЛЛИЧЕСКИМ СИЛЬФОНОМ ЭКОНОМ-КЛАСС
Модельный ряд BKC/BKL

Для моментов силы 2 – 500 Нм
Диаметр вала 4 – 75 мм

КАРДАННЫЕ ВАЛЫ
Модельный ряд ZA / ZAE

Для моментов силы 10 – 4 000 Нм
Диаметр вала 10 – 100 мм
Стандартная длина до 6 м

МИНИМУФТЫ С МЕТАЛЛИЧЕСКИМ СИЛЬФОНОМ
Модельный ряд MK

Для моментов силы 0,05 – 10 Нм
Диаметр вала 1 – 28 мм
Цельные или вставные

ЭЛАСТОМЕРНЫЕ МУФТЫ SERVOMAX®
Модельный ряд EK

Для моментов силы 2 – 2 000 Нм
Диаметр вала 3 – 80 мм
Беззазорные, вставные

ЛИНЕЙНЫЕ МУФТЫ
Модельный ряд LK

Для моментов силы 70 – 2 000 Нм
Резьба M5 – M16

ГИБКИЕ МИКРОМУФТЫ
Модельный ряд FK 1

Номинальный крутящий момент 1 Нсм
Диаметр вала 1 – 1,5 мм

479/07/08/1500